1028

OBWIESZCZENIE PREZESA RADY MINISTRÓW

z dnia 17 czerwca 2003 r.

o sprostowaniu błędów

Na podstawie art. 17 ust. 3 ustawy z dnia 20 lipca 2000 r. o ogłaszaniu aktów normatywnych i niektórych innych aktów prawnych (Dz. U. Nr 62, poz. 718, z 2001 r. Nr 46, poz. 499, z 2002 r. Nr 74, poz. 676 i Nr 113, poz. 984 oraz z 2003 r. Nr 65, poz. 595) w:

1) rozporządzeniu Ministra Gospodarki, Pracy i Polityki Społecznej z dnia 2 kwietnia 2003 r. w sprawie wymagań w zakresie efektywności energetycznej (Dz. U. Nr 79, poz. 714) w załączniku nr 2 w części dotyczącej żarówek, lamp halogenowych i lamp fluorescencyjnych do ogólnych celów oświetleniowych zasilanych bezpośrednio z sieci elektrycznej etykieta efektywności energetycznej — wzór barwny, zamiast wzoru:

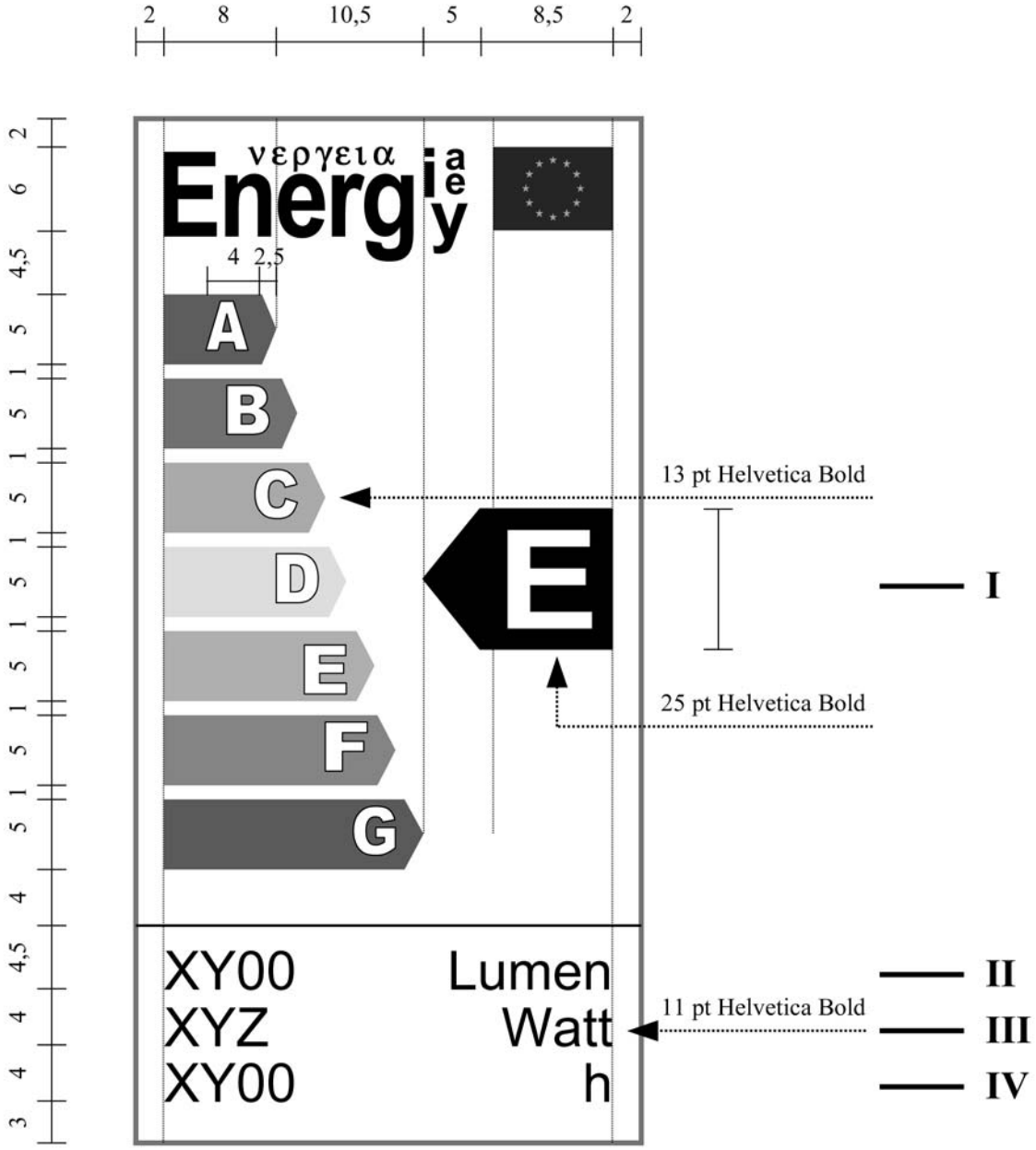

powinien być wzór:

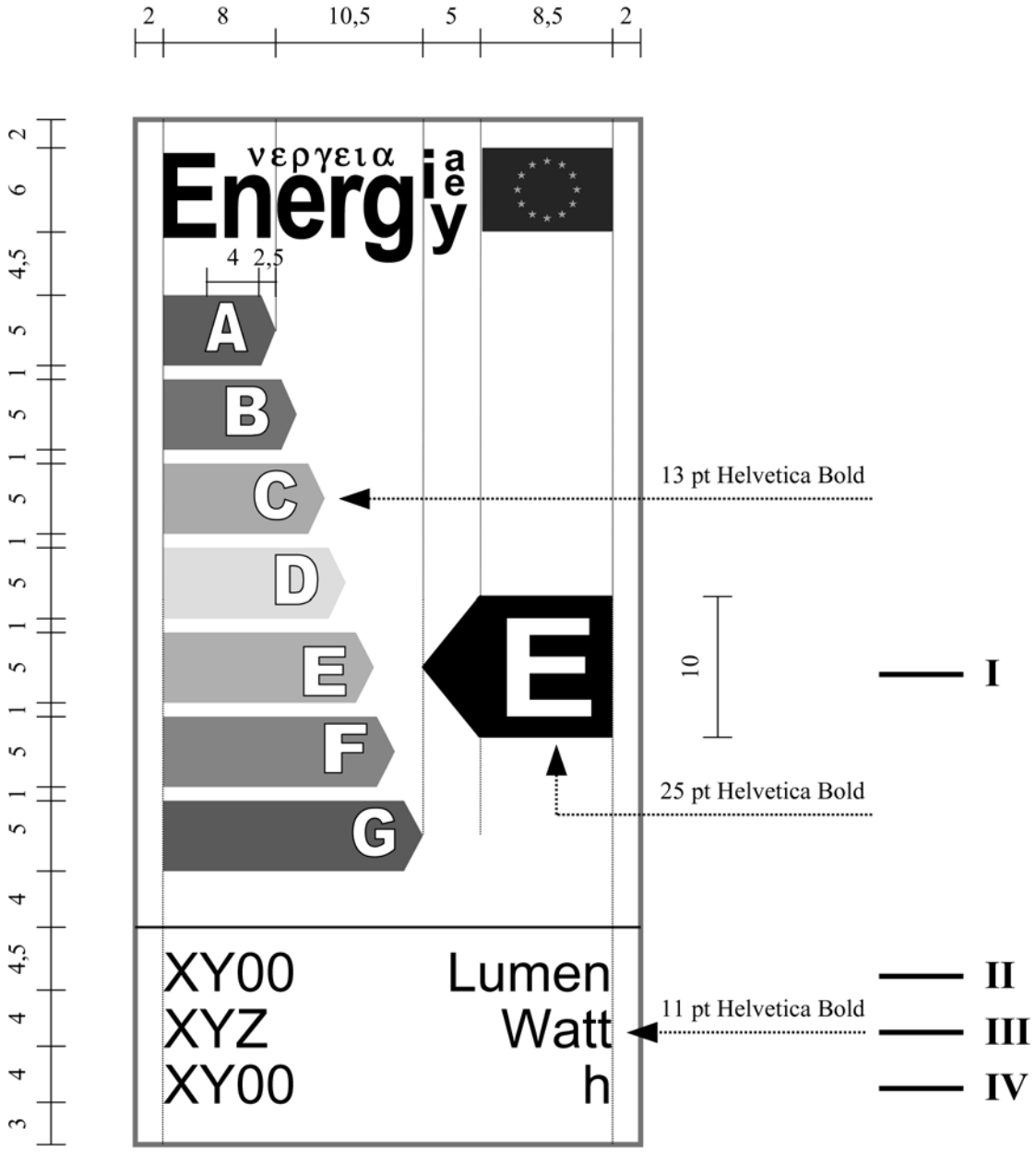

2) rozporządzeniu Ministra Zdrowia z dnia 23 maja 2003 r. w sprawie zakresu niezbędnych informacji gromadzonych i przekazywanych przez apteki Narodowemu Funduszowi Zdrowia i ministrowi właściwemu do spraw zdrowia (Dz. U. Nr 98, poz. 903) w załączniku w tabeli „Element" w części „mz : lek" w kolumnie „Ograniczenia i inne zależności" zamiast wyrazu „CPN" powinien być wyraz „CNP".

Prezes Rady Ministrów: *L. Miller*